berkeyexpert

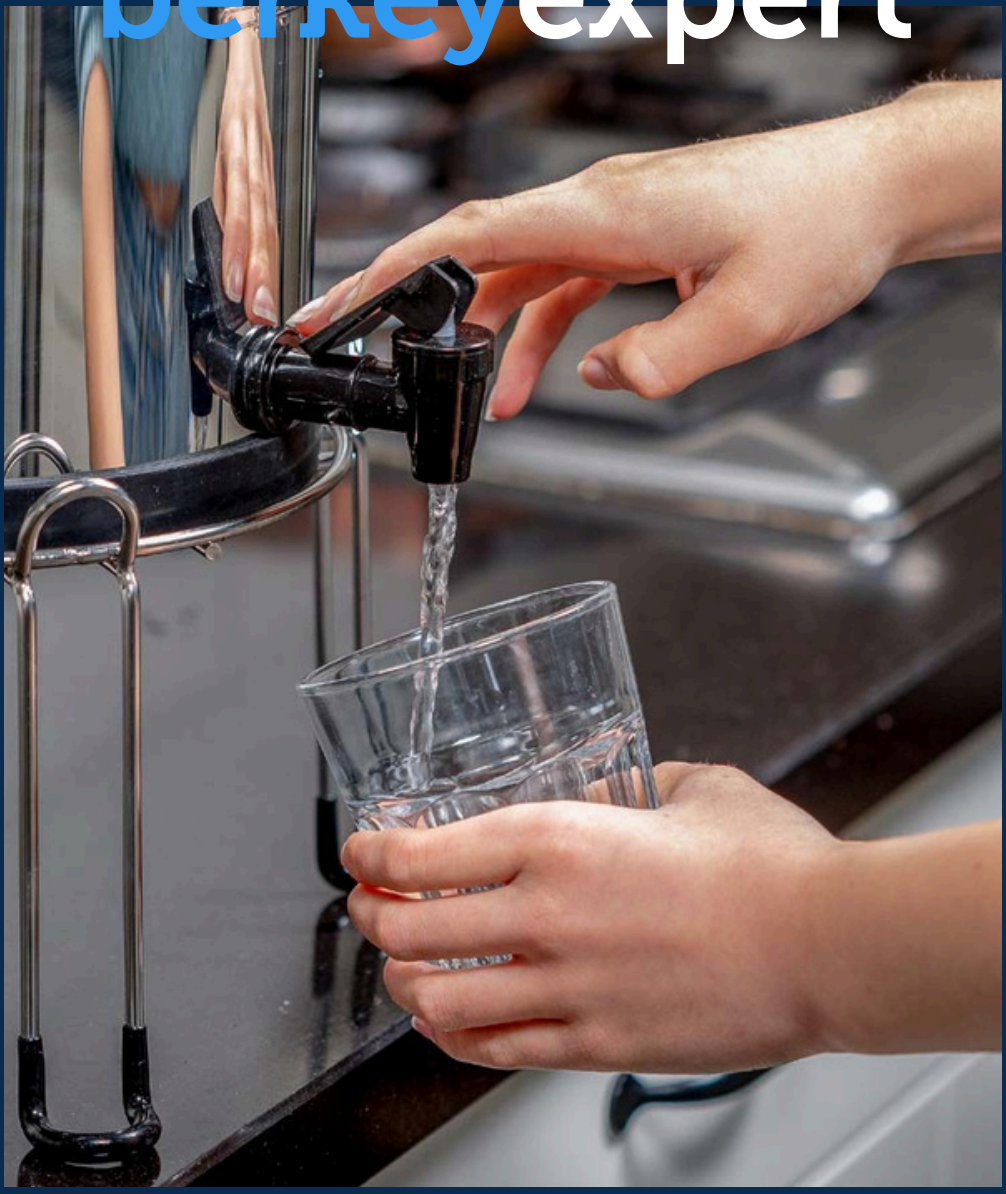

Handleiding
Berkey waterfilter

Instruction Manual
Berkey Water Filter

Mode d'emploi
filtre à eau Berkey

Manual del filtro
de agua de Berkey

Gebrauchsanweisung
Berkey-Wasserfilter

Handleiding Berkey waterfilter 4
Montage 5
Berkey PF-2 fluoride filters installeren 7
Primen met de bruine ring 8
Primen met de universele primer 9
Het primen van de PF-2 filterelementen met de bruine ring 11
Het primen van de PF-2 filterelementen met de universele primer 12
Wanneer filterelementen vervangen 15
Onderhoud van een Berkey waterfilter en Black Berkey filterelementen 16
Rode voedselkleurstof test 17
Onderhoud langdurige afwezigheid 18

Instruction Manual for the Berkey Water Filter 19
Assembly 20
Installing Berkey PF-2 fluoride filters 22
Priming with the brown ring 23
Priming with the universal primer 24
Priming the PF-2 filter elements with the brown ring 26
Priming the PF-2 filter elements with the universal primer 27
When to replace the filter elements 30
Maintenance of a Berkey water filter and Black Berkey filter elements 31
Red food dye test 32
Maintenance during prolonged absence 33

Mode d'emploi du filtre à eau Berkey 34
Assemblage 35
Installation des filtres à fluorure Berkey PF-2 37
Amorçage du filtre avec l'anneau marron 38
Amorçage de filtre avec l'apprêt universel 39
Amorçage des éléments filtrants PF-2 avec l'anneau marron 41
Amorçage des éléments filtrants PF-2 avec l'apprêt universel 42
Quand remplacer les éléments filtrants 45
Entretien d'un filtre à eau Berkey et des éléments filtrants Black Berkey 46
Test de colorant alimentaire rouge 47
Entretien en cas d'absence prolongée 48

Manual del filtro de agua de Berkey 49
Instalación 50
Instalación de los filtros de flúor PF-2 Berkey 52
Cebar con el anillo marrón 53
Cebar con el cebador universal 54
Cebar los elementos filtrantes PF-2 con el anillo marrón 56
Cebar los elementos filtrantes PF-2 con el cebador universal 57
Cuándo reemplazar los elementos filtrantes 60
Mantenimiento de un filtro de agua Berkey y elementos filtrantes Black Berkey 61
Prueba de colorante alimentario rojo 62
Mantenimiento durante ausencias prolongadas 63

Gebrauchsanweisung für den Berkey-Wasserfilter 64
Montage 65
Installation der Berkey PF-2 Fluoridfilter 67
Primen mit dem braunen Ring 68
Primen mit dem Universal-Primer 69
Das Priming der PF-2 Filterelemente mit dem braunen Ring 71
Das Priming der PF-2 Filterelemente mit dem Universal-Primer 72
Wann Filterelemente ersetzt werden müssen 75
Wartung eines Berkey Wasserfilters und Black Berkey Filterelementen 76
Roter Lebensmittelfarben-Test 77
Wartung bei längerer Abwesenheit 78

Handleiding Berkey waterfilter

De aankoop van een waterfiltersysteem van Berkey is de eerste stap om jezelf en je gezin te beschermen tegen pathogenen, parasieten, schadelijke chemicaliën, zware metalen en andere verontreinigingen die in water voorkomen.

Waterzuiveringssystemen van Berkey kenmerken zich door een hoge mate van gebruiksgemak en bewezen effectiviteit. Daarom worden de systemen ingezet door een groot gedeelte van de grootste hulporganisaties van de wereld.

Inhoud:

1. Montage
2. Primen met de bruine ring
3. Primen met de universele primer
4. Het primen van de PF-2 filterelementen met de bruine ring
5. Het primen van de PF-2 filterelementen met de universele primer
6. Wanneer filterelementen vervangen
7. Onderhoud van een Berkey waterfilter en Black Berkey filterelementen
8. Rode voedselkleurstof test
9. Onderhoud langdurige afwezigheid

Montage

Bij het monteren van je Berkey waterfilter is het van belang dat je hygiënisch te werk gaat. Maak eerst de bovenste - en onderste kamer, de deksel en het kraantje schoon met warm water en wat afwasmiddel. Zorg ervoor dat er geen zeepresten achterblijven. Was je handen voor gebruik en leg alle onderdelen uitgespreid voor je neer. Volg het onderstaande stappenplan om je Berkey waterfilter correct te installeren.

1. Pak de knop (1) en draai de schroef (3), zit onderaan de knop (1), los met een kleine schroevendraaier.
2. Steek de schroef (3) van de knop (1) door de deksel (2) en draai hem goed vast.
3. Pak je filterelement (5) met rubberen ring (10) en steek hem door het gat van de bovenste kamer (4). Bevestig de vleugelmoer (11) aan de uitstekende schroefdraad van het filterelement. ***Let op: Je moet de Black Berkey filterelementen vóór gebruik altijd primen. Hoe je dit doet, lees je op pagina 8 en 9.***
4. Pak het kraantje (7), de twee rubberen ringen (8) en de vleugelmoer (9).
5. Doe een rubberen ring (8) om het kraantje (7), steek vervolgens het kraantje (7) door de onderste kamer (6). Doe de andere rubberen ring (8) om de uitstekende schroefdraad van het kraantje (7). Draai het kraantje (7) vast met het vleugelmoertje (8).

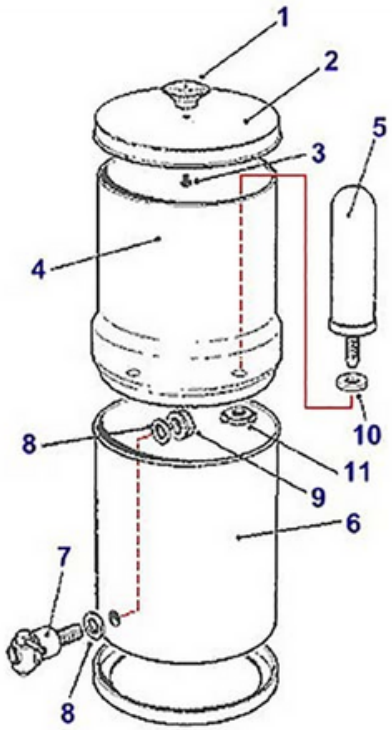

De anti-airlock clip zorgt ervoor dat je Berkey systeem lucht krijgt in de onderste kamer en het voorkomt dat het vacuüm trekt.

De anti-airlock clip installeer je op de bovenste rand van de onderste kamer. Bij het installeren van de anti-airlock clip moet je ervoor zorgen dat het lipje naar buiten wijst en de platte kant aan de binnenkant van je onderste kamer zit.

Dit clipje vind je in het plastic zakje met de universele primer, de rode voedselkleurstof en het plastic opzetstukje.

Berkey PF-2 fluoride filters installeren

Let op: Voor het gebruik van PF-2 filterelementen moet je ze altijd 'primen.' De instructies over het primen van je PF-2 filterelementen vind je op de volgende pagina's.

Instructie:

1. Haal de bovenste kamer van de onderste kamer en zet deze voorzichtig ondersteboven neer. Je ziet nu de zwarte schroefdraad van de Black Berkey filterelementen naar buiten steken.
2. Pak nu een pf2 filterelement, en draai deze met de kant met de schroefdraad op de schroefdraad van de zwarte filter. Draai hem niet te strak vast. Acht volledige rotaties is strak genoeg.
3. Herhaal dit voor het aantal PF-2 fluoride filters dat je wilt gebruiken.
4. Plaats de bovenste kamer weer op de onderste kamer, en vul de bovenste kamer met water.

Het aantal PF-2 fluoride filterelementen moet altijd gelijk zijn aan het aantal Black Berkey filterelementen.

Primen met de bruine ring

Voor gebruik is het noodzakelijk dat Black Berkey en PF-2 filterelementen worden geprimed. Dit is een handeling die de ene keer makkelijker gaat dan de andere. Dit komt omdat er samengeperste lucht in de filterelementen zit dat eruit gespoeld moet worden, deze handeling noemen we ‘primen.’ Blijf geduldig, want het ene filterelement is lastiger te primen dan de ander. Volg het stappenplan om correct je filterelement te primen.

1. Druk de bruine ring op de schroefdraad van het filterelement.

2. Zet de bruine ring tegen de kraan en laat de kraan rustig stromen. Het water stroomt nu langzaam in het filterelement, deze wordt langzaam zwaarder.

3. Het water druppelt langzaam uit de filterelementen. Het lijkt alsof de filterelementen zweten.

Primen met de universele primer

Volg de onderstaande stappen op je Black Berkey filterelementen snel en gemakkelijk te primen door middel van de universele primer.

1. Bevestig de blauwe siliconen primer aan de kraan. Zorg ervoor dat het uiteinde van de primer zo dicht mogelijk bij het uiteinde van de waterhoos wordt getrokken.

2. Houd het filterelement in één hand en duw de steel voorzichtig in de blauwe primer.

3. Houd één hand op het filterelement en gebruik je andere hand om de kraan langzaam open te draaien. Gebruik alleen koud water en laat het filterelement niet los hangen.

4. Verhoog geleidelijk het waterdebiet tot een gematigd debiet is bereikt.

5. Als de blauwe primer zich opblaast (als een bol), verlaag dan de waterdruk.

6. Laat het water lopen totdat het uit alle oppervlakken van het filterelement begint te zweten. Wacht ongeveer 1 minuut om volledig te primen.

Het primen van de PF-2 filterelementen met de bruine ring

De PF-2 filterelementen zitten vol productie stof dus zorg ervoor dat je de onderstaande handeling minimaal twee keer doet.

Let op! De PF-2 filterelementen zijn optioneel en worden niet standaard geleverd bij een Berkey waterfilter.

1. Verwijder de blauwe dopjes van het filterelement.

2. Zet de bruine ring tegen het uiteinde van het filterelement en laat de kraan langzaam stromen. Als je dit de eerste keer doet zal er veel stof uit komen.

Het is belangrijk dat je beide uiteinden laat doorstromen, zie foto.

Het primen van de PF-2 filterelementen met de universele primer

Volg de onderstaande stappen om je PF-2 filterelementen snel en gemakkelijk te primen door middel van de universele primer.

1. Zet het blauwe siliconen rubber op je kraan. Plaats hem zo dicht mogelijk tegen het uiteinde van de kraan aan.

2. Schroef de schroefdraad kant van het witte opzetstukje in het fluoride filterelement.

3. Druk het uiteinde van het witte opzetstukje door het het blauwe siliconen rubber.

4. Draai de kraan nu een klein beetje open zodat het water door het filterelement stroomt. Doe dit ongeveer één minuut lang. Gebruik alleen koud water bij het primen.

5. Als de primer zich opblaast (als een bol) moet u de waterdruk verlagen.

6. Zet je vinger (of het blauwe dopje) op het uiteinde van het filterelement en vul het ongeveer voor 30 seconden met water.

7. Haal het filterelement van de blauwe primer af en plaats je vingers op beide uiteinden. Schud het filterelement voor ongeveer 1 minuut goed heen en weer.

8. Plaats het filterelement weer op de blauwe siliconen rubber. Het kan zijn dat er wat water uit je filterelement stroomt, dit is geen probleem.

9. Draai de kraan opnieuw een klein beetje open, zodat het filterelement zich vult met water en het er aan het uiteinde weer uitkomt.

10. Doe dit ongeveer 2 tot 3 minuten totdat het water er helder uit stroomt. Mocht het water er na 3 minuten niet helder uitkomen, herhaal dan het proces.

Wanneer filterelementen vervangen

Helaas geven zowel de Black Berkey als de PF-2 filterelementen niet aan wanneer zij aan vervanging toe zijn. Dit kun je zelf uitrekenen. Bereken de houdbaarheid van je Black Berkey filterelementen door middel van het onderstaande stappenplan.

1. Elk Black Berkey filterelement heeft een filtercapaciteit van 11.350L, vermenigvuldig dit met het aantal Black Berkey filterelementen in je Berkey waterfilter. Bereken je weekverbruik. Dit doe je door het aantal keren dat je jouw
2. Berkey waterfilter vult in een week te vermenigvuldigen met de capaciteit. Deel de capaciteit van de filterelementen van stap 1 door je weekverbruik van stap 2.
3. Het resultaat is een aantal weken totdat de filterelementen haar werking verliezen.

Voorbeeld:
Je vult je Big Berkey waterfilter elke dag en bent benieuwd wanneer je de filter-elementen moet vervangen. In je Big Berkey zitten 4 Black Berkey filterelementen en 4 PF-2 filterelementen.

1. 4 * 11.350L = 45.400L
2. 7 * 8,5L = 59,5L
3. 45.400 / 59,5 = 763 weken

De PF-2 filterelementen bereken je op dezelfde wijze, je hoeft alleen de capaciteit te wijzigen.

1. 4 * 3.785L = 15.140L
2. 7 * 8,5L = 59,5L
3. 15.140L / 59,5 = 254 weken

Onderhoud van een Berkey waterfilter en Black Berkey filterelementen

Het onderhouden van je Berkey waterfilter en Black Berkey filterelementen is noodzakelijk om de groei van bacteriën en algen tegen te gaan. Hieronder staat vermeld hoe vaak en hoe je het beste je Berkey waterfilter kunt onderhouden.

Wij raden aan om de bovenste- en onderste kamer minimaal 1 keer per maand te reinigen. Zo blijven de hygiëne en de smaak van het water optimaal.

1. Demonteer alle onderdelen van je bovenste- en onderste kamer.
2. Was beide kamers met de hand met warm water en afwasmiddel.
3. Droog je kamers goed af.
4. Monteer alle onderdelen weer zoals in eerder genoemde instructies.

Wij raden aan om je Black Berkey filterelementen ook elke maand te reinigen. Het voorkomt groei van bacteriën en algen op je filter. Schrob daarom de filters licht met een schuurspons. Volg de onderstaande stappen voor het reinigen van je filterelementen.

1. Demonteer je filterelementen.
2. Schrob met een nieuwe schuurspons voorzichtig het oppervlak van het filter-element gedurende enkele minuten onder stromend koud water, met de uitloop-opening naar boven. Let op! Gebruik GEEN zeep of reinigingsmiddelen voor het schoonmaken van je filterelementen.
3. Monteer je filterelementen weer zoals in eerder genoemde instructies.

Rode voedselkleurstof test

Met de rode voedselkleurstof test voor Berkey waterfilters kunt u zelf zien hoe krachtig de filterelementen zijn. De rode voedselkleurstof test is uiterst nuttig voor zowel nieuwe als oude klanten om zich ervan te verzekeren dat de Berkey waterfilters werken naar behoren. Wij adviseren deze test elke 6 maanden uit te voeren. Deze test is alleen geschikt voor de Black Berkey en de Berkey Phoenix Gravity waterfilter elementen. Volg het onderstaande stappenplan om te controleren of de waterfilter elementen naar behoren werken.

Leeg voordat je begint de onderste kamer van je Berkey waterfilter. Verwijder daarnaast ook je PF-2 Fluoride filterelementen van je Berkey waterfilter als je deze geïnstalleerd hebt.

1. Plaats een helder glas van gelijke grootte onder elk filterelement, zorg ervoor dat het water dat uit elk filterelement terechtkomt in zijn eigen glas.
2. Voeg in een aparte container een theelepel rode voedingskleurstof toe voor elke 4 liter water in de bovenste kamer en meng.
3. Giet het roodgekleurde water in de bovenste kamer. De filterelementen moeten volledig onder water staan. Laat ***NOOIT*** kleurstof direct op je filterelementen vallen.
4. Laat het water uit de bovenste bak in de glazen eronder lopen.
5. Bekijk het water in elk glas. Als het gefilterde water een roze of rode tint heeft, functioneren de filterelementen niet goed. Controleer of de filterelementen correct zijn geïnstalleerd en herhaal de test. Als de filterelementen blijven falen, maak dan meteen een video waarin duidelijk te zien is dat rode kleurstof in de glazen lekt en neem vervolgens contact met ons op.

Onderhoud bij langdurige afwezigheid

Ga je op vakantie of wil je jouw Berkey waterfilter een tijdje niet gebruiken? Bij langdurige afwezigheid is het belangrijk om de filterelementen op de juiste manier op te bergen.

De zwarte filterelementen (Black Berkey of Berkey Phoenix) kunnen tijdelijk buiten gebruik worden genomen. Demonteer ze enkele dagen vóór vertrek uit het systeem en laat ze volledig drogen op een schone theedoek op kamertemperatuur. Na terugkomst kunnen deze weer probleemloos worden geplaatst. Vergeet hierbij niet om de filters opnieuw te primen.

De witte PF-2 filterelementen zijn niet geschikt voor langdurige stilstand buiten gebruik. Deze dienen bij voorkeur continu in gebruik te blijven. Voor een korte periode van maximaal 1 tot 2 weken kunnen ze luchtdicht worden opgeborgen in een ziplockzak in de koelkast. Bij langere afwezigheid dienen deze filters helaas te worden vervangen.

Instruction Manual for the Berkey Water Filter

Purchasing a Berkey water filtration system is the first step to protecting yourself and your family from pathogens, parasites, harmful chemicals, heavy metals and other contaminants found in water.

Berkey water purification systems are known for their ease of use and proven effectiveness. It’s the reason that our systems are used by a significant percentage of the world’s humanitarian aid organizations.

Content:

1. Assembly
2. Priming with the brown ring
3. Priming with the universal primer
4. Priming the PF-2 filter elements with the brown ring
5. Priming the PF-2 filter elements with the universal primer
6. When to replace the filter elements
7. Maintenance of a Berkey water filter and Black Berkey filter elements
8. Red food dye test
9. Maintenance during absence

Assembly

When assembling your Berkey water filter, it is important that you work hygienically proceed. First clean the upper and lower chamber, the lid and the tap with warm water and some washing-up liquid. Make sure no soap residue is left behind. Wash your hands before use and place all parts spread out in front of you. Follow the step-by-step plan below to install your Berkey water filter correctly.

1. Grasp the knob (1) and turn the screw (3) located at the bottom of the knob (1), with a small screwdriver.
2. Insert the screw (3) from the knob (1) through the lid (2) and tighten it securely.
3. Take your filter element (5), with the rubber ring (10), and put it through the hole in the top chamber (4). Attach the wing nut (11) to the protruding threads on the filter element.
   Note: You must always prime the Black Berkey filter elements before use. You can read how to do this on pages 23 and 24.
4. Grasp the tap (7), the two rubber washers (8) and the wing nut (9).
5. Place a rubber ring (8) around the tap (7), then insert the tap (7) through the lower chamber (6). Place the other rubber ring (8) around the protruding thread of the tap (7). Tighten the tap (7) with the wing nut (8).

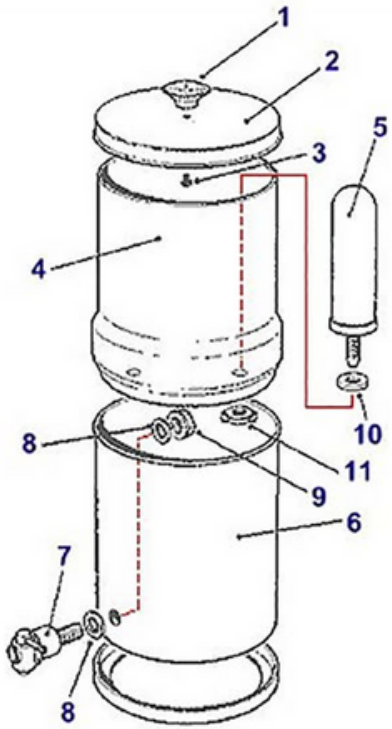

The anti-airlock clip ensures that your Berkey system gets air in the lower chamber and prevents it from creating a vacuum.

The anti-airlock clip is installed on the upper edge of the lower chamber. When installing the anti-airlock clip, you need to ensure that the lip is facing outward and the flat edge is installed inside the lower chamber.

You will find this clip in the plastic bag with the universal primer, the red food dye, and the white plastic fluoride element.

Installing Berkey PF-2 fluoride filters

Note: Before using PF-2 filter elements, you must always 'prime' them. Instructions on priming your PF-2 filter elements can be found on the following pages.

Instructions:

1. Remove the top chamber from the bottom chamber and carefully turn it upside down. You will now see the black thread of the Black Berkey filter elements sticking out.
2. Now take a PF-2 filter element and screw it, thread side down, onto the black filter element. Do not tighten it too much. Eight full rotations is tight enough.
3. Repeat this for the number of PF-2 fluoride filters you want to use.
4. Place the upper chamber back on the lower chamber and fill the upper chamber with water.

The number of PF-2 fluoride filter elements must always be equal to the number of Black Berkey filter elements.

Priming with the brown ring

Before use, it is necessary to prime the Black Berkey and PF-2 filter elements. This is some times easier, sometimes more challenging. This is due to compressed air being trapped in the filter elements; it needs to be flushed out. This operation is called "priming". You need to be patient because some filter elements are more difficult to prime than others. Follow the step-by-step instructions to prime your filter elements correctly.

1. Place the brown ring onto the filter element screw thread.

2. Position the brown ring against the tap and let the tap flow smoothly. The water now slowly flows into the filter element, which gradually becomes heavier.

3. The water drips slowly out of the filter elements. It looks like the filter elements are sweating.

Priming with the universal primer

Follow the steps below to prime your Black Berkey filter elements quickly and easily using the universal primer.

1. Attach the blue silicone primer to the faucet. Make sure the end of the primer is pulled up as close to the end of the water spout as possible.

2. Hold the filter element in one hand and gently push the filter element stem into the blue primer.

3. Keep one hand on the filter element and use your other hand to slowly turn on the faucet. Use only cold water and do not allow the filter element to hang unsecured.

4. Gradually increase water flow until a moderate flow is reached.

5. If the blue primer inflates (like a bulb), turn the water pressure down.

6. run water until it begins to bead out of all surfaces of the filter element. Allow approximately 1 minute to fully prime.

Priming the PF-2 filter elements with the brown ring

The PF-2 filter elements are filled with production particles, so make sure you repeat the action below at least twice.

NB! The PF-2 filter elements are optional and do not come standard with a Berkey water filter.

1. Remove the blue caps from the filter element.

2. Place the brown ring against the end of the filter element and let the tap flow slowly. When doing this for the first time, a lot of dust will flow out.

It is important that the flow passes through both ends, see photo.

Priming the PF-2 filter elements with the universal primer

Follow the steps below to quickly and easily prime your PF-2 filter elements using the universal primer.

1. Attach the blue silicone primer to the faucet. Make sure the end of the primer is as close to the water spout as possible.

2. Locate the threaded end of the element and attach the white plastic fluoride element adaptor.

3. Gently push the white fluoride element adaptor into the blue silicone primer.

4. Slowly turn on the faucet, gradually increasing water flow, until a moderate flow is reached. Use only cold water when priming.

5. If the blue primer inflates (like a bulb) turn water pressure down. Do not let the element hang unsecured.

6. Cover the bottom end of the element (with finger or blue cap) and let water fill the element for approximately 30 seconds then turn water off.

7. Remove the element from the blue primer. Cover both ends of the element with your fingers, or provided blue caps and shake vigorously for 1 minute.

8. Reattach the filter element to the blue primer and turn on the water at a low pressure again.

9. Slowly increase the pressure until there is a steady stream flowing from the bottom of the filter element.

10. Do this for about 2 to 3 minutes until the water comes out clear. If the water does not come out clear after 3 minutes, repeat the process.

When to replace the filter elements

Unfortunately, neither the Black Berkey nor the PF-2 filters indicate when they need to be replaced. You can calculate it yourself. Calculate the expiration date of your Black Berkey filter elements via the step-by-step instructions below.

1. Each Black Berkey filter element has a filter capacity of 11,350 L; multiply this by the number of Black Berkey filter elements in your Berkey water filter.
2. Calculate your weekly usage. This is calculated by multiplying the number of times you fill your Berkey water filter in a week by its capacity.
3. Divide the capacity of the filter elements from step 1, by your weekly consumption from step 2. The result is the number of weeks you can use the filter elements until they lose their effectiveness.

Example:
You fill your Big Berkey water filter every day and are wondering when you should replace the filter elements. Your Big Berkey contains 4 Black Berkey filter elements and 4 PF-2 filter elements.

1. 4 * 11,350L = 45,400L
2. 7 * 8.5L = 59.5L
3. 45,400 / 59.5 = 763 weeks

You calculate the PF-2 filter elements in the same way, you simply need to change the capacity.

1. 4 * 3,785L = 15.140 L
2. 7 * 8.5L = 59.5L
3. 15,140 / 59.5 = 254 weeks

Maintenance of a Berkey water filter and Black Berkey filter elements

Maintaining your Berkey water filter and Black Berkey filter elements is necessary to prevent the growth of bacteria and algae. Below is how often and how best to maintain your Berkey water filter.

We recommend cleaning the upper and lower chamber at least once a month. This will keep the hygiene and taste of the water optimal.

1. Disassemble all parts of your upper and lower chamber.
2. Wash both chambers by hand with warm water and washing-up liquid.
3. Dry your chambers thoroughly.
4. Reassemble all parts as in previously mentioned instructions.

We recommend cleaning your Black Berkey filter elements every month as well. The prevents growth of bacteria and algae on your filter. Therefore, lightly scrub the filters with an abrasive sponge. Follow the steps below to clean your filter elements.

1. Disassemble your filter elements.
2. Using a new scouring pad, gently scrub the surface of the filter element for a few minutes under running cold water, with the outlet opening upwards. Caution! Do NOT use soap or detergents for cleaning your filter elements.
3. Reinstall your filter elements as in previously mentioned instructions.

Red food dye test

With the red food dye test for Berkey water filters you can see for yourself how powerful the filter elements are. The Red Food Dye Test is extremely useful for both new and old customers to ensure that the Berkey water filters are working properly. We recommend performing this test every 6 months. This test is only suitable for Black Berkey and Berkey Phoenix Gravity water filter elements. Follow the step-by-step plan below to check whether the water filter elements are working properly.

Before you begin, empty the bottom chamber of your Berkey water filter. Also remove your PF-2 Fluoride filter elements from your Berkey water filter if you have installed them.

1. Place an equal sized clear glass under each filter element stem, making sure that the water that exits each filter goes into its own glass.
2. In a separate container, add one teaspoon of red food dye for every 4 liters of water your upper chamber holds, and mix.
3. Pour the red tinted water into your upper chamber. Your filter elements should be fully submerged. ***NEVER*** drop dye directly onto your filter elements.
4. Allow water to filter from the upper container into the glasses below.
5. Examine the water in each glass. If the filtered water has a pink or red tint, your elements are not functioning properly. Ensure your filter elements are installed correctly and repeat the test. If your filter elements continue to fail, immediately make a video that clearly shows red dye leaking into the glasses and then contact us.

Maintenance during prolonged absence

During prolonged absence (e.g., during vacation), it is important to store the filter elements correctly.

The black filter elements (Black Berkey or Berkey Phoenix) can be temporarily taken out of use. Remove them from the system a few days before departure and leave them to dry completely on a clean tea towel at room temperature. After your return, they can be reinstalled without any problems. Don't forget to prime the filters again.

The white PF-2 filter elements are not suitable for prolonged periods of disuse. They should preferably remain in continuous use. For a short period of up to 1 to 2 weeks, they can be stored airtight in a ziplock bag in the refrigerator. Unfortunately, these filters will need to be replaced if you are away for longer periods.

Mode d’emploi du filtre à eau Berkey

En achetant un système de filtrage d’eau de Berkey, vous déclarez la guerre aux pathogènes, parasites, produits chimiques toxiques, métaux lourds et autres substances qui polluent l’eau de toute votre famille.

Les systèmes de purification d’eau de Berkey se caractérisent par une grande facilité d’emploi et une efficacité prouvée. C’est la raison pour laquelle ils sont utilisés par une grande partie des principales organisations humanitaires au niveau international

Table des matières :

1. Assemblage
2. Amorçage du filtre avec l’anneau marron
3. Amorçage de filtre avec l’apprêt universel
4. Amorçage des éléments filtrants PF-2 avec l’anneau marron
5. Amorçage des éléments filtrants PF-2 avec l’apprêt universel
6. Quand remplacer les éléments filtrants
7. Entretien d’un filtre à eau Berkey et des éléments filtrants Black Berkey
8. Test de colorant alimentaire rouge
9. Entretien en cas d'absence prolongée

Assemblage

Lors de l’assemblage de votre filtre à eau Berkey, il est important de travailler de manière hygiénique procédez. Nettoyez d’abord les chambres supérieure et inférieure, le couvercle et le robinet avec de l’eau chaude et du liquide vaisselle. Veillez à ce qu’il ne reste aucun résidu de savon. Lavez-vous les mains avant d’utiliser le filtre et placez toutes les pièces devant vous. Suivez le plan étape par étape ci-dessous pour installer correctement votre filtre à eau Berkey.

1. Prenez le bouton (1) et dévissez la vis (3), située sous le bouton (1), avec un petit tournevis.
2. Insérez la vis (3) du bouton (1) dans le couvercle (2) et serrez-la bien.
3. Prenez votre élément filtrant (5) avec le joint en caoutchouc (10) et insérez-le dans le trou de la chambre supérieure (4). Fixez l’écrou à oreilles (11) au filetage saillant de l’élément filtrant. ***Attention : Vous devez toujours apprêter les éléments filtrants Black Berkey avant de les utiliser. Vous trouverez la marche à suivre aux pages 38 et 39.***
4. Prenez le robinet (7), les deux joints en caoutchouc (8) et l’écrou à oreilles (9).
5. Mettez un joint en caoutchouc (8) sur le robinet (7), insérez ensuite le robinet (7) dans la chambre inférieure (6). Placez l’autre joint en caoutchouc (8) sur le filetage saillant du robinet (7). Serrez le robinet (7) avec l’écrou à oreilles (8).

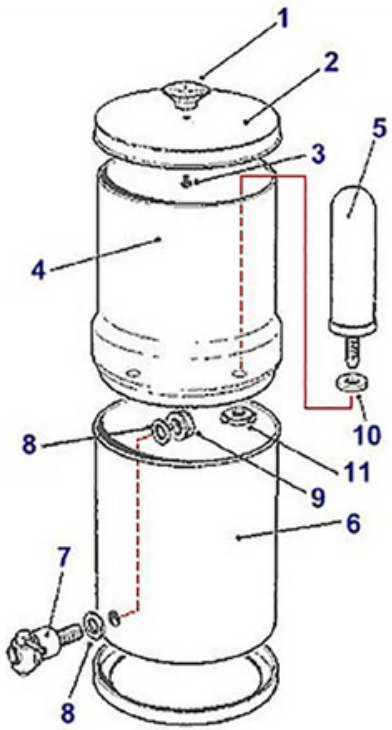

Le clip anti-airlock garantit que votre système Berkey reçoit de l'air dans la chambre inférieure et empêche la création d'un vide.

Vous installez le clip anti-airlock sur le bord supérieur de la chambre inférieure. Lors de l'installation du clip anti-airlock, vous devez vous assurer que la languette pointe vers l'extérieur et que le côté plat est à l'intérieur de votre chambre inférieure.

Vous trouverez ce clip dans le sac plastique avec le primer universel, le colorant alimentaire rouge et la pièce d'attache en plastique.

Installation des filtres à fluorure Berkey PF-2

Attention : avant d'utiliser les éléments filtrants PF-2, vous devez toujours les « amorcer ». Vous trouverez des instructions sur l'amorçage de vos éléments filtrants PF-2 dans les pages suivantes.

Instructions :

1. Retirez la chambre supérieure de la chambre inférieure et retournez-la avec précaution. Vous pouvez maintenant voir les fils noirs des éléments filtrants Black Berkey qui dépassent.
2. Prenez maintenant un élément filtrant pf2 et vissez-le avec le côté fileté sur le côté fileté du filtre noir. Ne serrez pas trop. Huit rotations complètes suffisent.
3. Répétez l'opération pour le nombre de filtres à fluorures PF-2 que vous souhaitez utiliser.
4. Remettez le compartiment supérieur sur le compartiment inférieur et remplissez le compartiment supérieur d'eau.

Le nombre d'éléments du filtre au fluor PF-2 doit toujours être égal au nombre d'éléments du filtre Black Berkey.

Amorçage du filtre avec l'anneau marron

Pour utilisation, il est nécessaire de primer l'élément du filtre à eau. C'est une opération qui peut être plus ou moins facile selon les cas. Cela est dû à la présence d'air comprimé dans les filtres qui doit être évacué, cette opération est appelée "amorçage". Soyez patient car certains éléments de filtre sont plus difficiles à amorcer que d'autres. Suivez le plan étape par étape pour amorcer correctement votre élément de filtre.

1. Appuyez sur l'anneau brun sur le filetage du élément filtrant

2. Placez l'anneau brun contre le robinet et laissez l'eau couler doucement. L'eau s'écoule maintenant lentement dans le élément filtrant, qui devient progressivement plus lourd.

3. L'eau goutte lentement à travers les éléments filtrants, comme s'ils transpiraient.

Amorçage de filtre avec l'apprêt universel

Suivez les étapes ci-dessous pour amorcer rapidement et facilement vos éléments de filtre Black Berkey à l'aide de l'amorceur universel.

1. Attachez l'amorceur en silicone bleu au robinet. Assurez-vous que l'extrémité de l'amorceur est tirée le plus près possible de l'extrémité du bec verseur d'eau.

2. Tenez l'élément de filtre dans une main et poussez doucement la tige dans l'amorceur bleu.

3. Tenez une main sur l'élément de filtre et utilisez votre autre main pour tourner lentement le robinet. Utilisez uniquement de l'eau froide et ne laissez pas l'élément filtrant pendre librement.

4. Augmentez progressivement le débit d'eau jusqu'à ce qu'un débit modéré soit atteint.

5. Si l'amorceur bleu se gonfle (comme une boule), réduisez la pression de l'eau.

6. Laissez couler l'eau jusqu'à ce qu'elle commence à transpirer sur toutes les surfaces de l'élément filtrant. Attendez environ 1 minute pour un amorçage complet.

Amorçage des éléments filtrants PF-2 avec l'anneau marron

Les éléments de filtre PF-2 sont remplis de poussière de production, assurez-vous donc d'effectuer les opérations suivantes au moins deux fois.

Attention ! Les éléments de filtre PF-2 sont en option et ne sont pas inclus en standard avec un filtre à eau Berkey.

1. Retirez les capuchons bleus de l'élément de filtre

2. Placez l'anneau brun à l'extrémité de l'élément de filtre et laissez couler lentement le robinet. Si vous faites cela pour la première fois, beaucoup de poussière en sortira.

Il est important de laisser couler l'eau des deux extrémités, voir photo.

Amorçage des éléments filtrants PF-2 avec l'apprêt universel

Suivez les étapes ci-dessous pour amorcer rapidement et facilement vos éléments de filtre PF-2 à l'aide de l'amorceur universel.

1. Placez le caoutchouc en silicone bleu sur votre robinet. Placez-le aussi près que possible de l'extrémité du robinet.

2. Vissez le côté fileté de la pièce blanche sur l'élément de filtre à fluorure.

3. Poussez l'extrémité de la pièce blanche à travers le caoutchouc en silicone bleu.

4. Ouvrez légèrement le robinet pour que l'eau s'écoule à travers l'élément de filtre. Faites cela pendant environ une minute. Utilisez uniquement de l'eau froide pour amorcer.

5. Si l'amorceur se gonfle (comme une boule), vous devez réduire la pression de l'eau.

6. Placez votre doigt (ou le capuchon bleu) sur l'extrémité de l'élément de filtre et remplissez-le d'eau pendant environ 30 secondes.

7. Retirez l'élément de filtre de l'amorceur bleu et placez vos doigts sur les deux extrémités. Secouez l'élément de filtre vigoureusement pendant environ 1 minute.

8. Replacez l'élément de filtre sur le caoutchouc en silicone bleu. Il est possible que de l'eau s'écoule de votre élément de filtre, ce n'est pas un problème.

9. Ouvrez à nouveau légèrement le robinet pour que l'élément de filtre se remplisse d'eau et que l'eau ressorte par l'extrémité.

10. Faites cela pendant environ 2 à 3 minutes jusqu'à ce que l'eau s'écoule claire. Si l'eau ne s'écoule pas claire après 3 minutes, répétez le processus.

Quand remplacer les éléments filtrants

Malheureusement, les éléments de filtre ne signalent pas quand ils doivent être remplacés. Vous pouvez le calculer vous-même. Calculez la durée de conservation de vos éléments de filtre à l'aide des étapes ci-dessous.

1. Chaque élément de filtre a une capacité de filtration de 11 350 L, multipliez cela par le nombre d'éléments de filtre dans votre filtre à eau Berkey.
2. Calculez votre consommation hebdomadaire. Pour ce faire, multipliez le nombre de fois que vous remplissez votre filtre Berkey par sa capacité par semaine.
3. Divisez la capacité des éléments de filtre de l'étape 1 par votre consommation hebdomadaire de l'étape 2. Le résultat est le nombre de semaines avant que les éléments de filtre ne perdent leur efficacité.

Exemple :
Vous remplissez votre filtre à eau Big Berkey tous les jours et vous vous demandez quand remplacer les éléments filtrants. Dans votre Big Berkey, il y a 4 éléments filtrants Black Berkey et 4 éléments filtrants PF-2.

1. 4 * 11 350L = 45 400L
2. 7 * 8,5L = 59,5L
3. 45 400L / 59,5L = 763 semaines

Les éléments filtrants PF-2 sont calculés de la même manière, il vous suffit de modifier la capacité.

1. 4 * 3 785L = 15 140L
2. 7 * 8,5L = 59,5L
3. 15 140L / 59,5 = 254 semaines

Entretien d’un filtre à eau Berkey et des éléments filtrants Black Berkey

L’entretien de votre filtre à eau Berkey et des éléments filtrants Black Berkey est nécessaires pour éviter la prolifération de bactéries et d’algues. Vous trouverez ci-dessous la fréquence et la meilleure façon d’entretenir votre filtre à eau Berkey.

Nous recommandons de nettoyer les chambres supérieure et inférieure au moins une fois par mois le nettoyage. L’hygiène et le goût de l’eau resteront ainsi optimaux.

1. Démontez toutes les pièces des chambres supérieure et inférieure.
2. Lavez les deux chambres à la main avec de l’eau chaude et du liquide vaisselle.
3. Séchez soigneusement vos chambres.
4. Remontez toutes les pièces comme indiqué dans les instructions précédentes.

Nous vous recommandons également de nettoyer les éléments filtrants de votre Black Berkey tous les mois. Le nettoyage empêche la croissance de bactéries et d’algues sur votre filtre. Pour cela, frottez légèrement les filtres à l’aide d’une éponge abrasive. Suivez les étapes ci-dessous pour nettoyer vos éléments filtrants.

1. Démontez les éléments filtrants.
2. À l’aide d’un nouveau tampon à récurer, frottez doucement la surface de l’élément filtrant pendant quelques minutes sous l’eau froide courante l’élément filtrant pendant quelques minutes sous l’eau froide, avec l’orifice de sortie vers le haut. l’orifice d’évacuation vers le haut. Attention ! N’utilisez PAS de savon ou de détergents pour nettoyer les éléments filtrants.
3. Réinstallez les éléments filtrants comme indiqué dans les instructions précédentes.

Test de colorant alimentaire rouge

Avec le test de colorant alimentaire rouge pour les filtres à eau Berkey, vous pouvez voir par vous-même la puissance des éléments filtrants. Le test du colorant alimentaire rouge est extrêmement utile pour les nouveaux clients comme pour les anciens afin de s'assurer que les filtres à eau Berkey fonctionnent correctement. Nous vous conseillons d’effectuer ce test tous les 6 mois. Ce test ne convient qu'aux éléments filtrants Black Berkey et Berkey Phoenix Gravity. Suivez les étapes ci-dessous pour vérifier que les éléments filtrants fonctionnent correctement.

Videz la chambre inférieure de votre filtre à eau Berkey avant de commencer. Enlevez également vos éléments de filtre à fluorure PF-2 de votre filtre à eau Berkey si vous les avez installés.

1. Placez un verre clair de taille égale sous chaque élément de filtre, en veillant à ce que l’eau provenant de chaque élément de filtre arrive dans son propre verre.
2. Dans un autre récipient, ajouter une cuillère à café de colorant alimentaire rouge pour 4 litres d’eau dans la chambre haute et mélanger.
3. Versez l’eau colorée en rouge dans votre chambre supérieure. Vos éléments filtrants doivent être complètement submergés. Ne laissez ***JAMAIS*** de colorant tomber directement sur vos éléments filtrants.
4. Laissez l’eau de la cuve supérieure s’écouler dans les verres en dessous.
5. Regardez l’eau dans chaque verre. Si l’eau filtrée a une teinte rose ou rouge, vos éléments filtrants ne fonctionnent pas correctement. Vérifiez si vos éléments filtrants sont correctement installés et répétez le test. Si vos éléments filtrants continuent de présenter des défaillances, enregistrez immédiatement une vidéo montrant clairement que le colorant rouge s'écoule dans les verres, puis contactez-nous.

Entretien en cas d'absence prolongée

En cas d'absence prolongée (par exemple pendant les vacances), il est important de stocker correctement les éléments filtrants.

Les éléments filtrants noirs (Black Berkey ou Berkey Phoenix) peuvent être temporairement mis hors service. Démontez-les quelques jours avant votre départ et laissez-les sécher complètement sur un torchon propre à température ambiante. À votre retour, vous pourrez les remettre en place sans problème. N'oubliez pas de réamorcer les filtres.

Les éléments filtrants blancs PF-2 ne sont pas adaptés à une longue période d'inactivité. Il est préférable de les laisser en service en permanence. Pour une courte période de 1 à 2 semaines maximum, ils peuvent être conservés dans un sac zippé hermétique au réfrigérateur. En cas d'absence prolongée, ces filtres doivent malheureusement être remplacés.

Manual del filtro de agua de Berkey

La compra de un sistema de filtración de agua de Berkey supone el primer paso para protegerte a ti y a los tuyos de patógenos, parásitos, productos químicos nocivos, metales pesados y otra contaminación que se pueda producir en el agua.

Los sistemas de filtración de agua de Berkey se caracterizan por su elevada comodidad y eficacia probada. Por ello, un buen número de las organizaciones humanitarias mundiales más grande hace uso de estos sistemas.

Contenido:

1. Instalación
2. Cebar con el anillo marrón
3. Cebar con el cebador universal
4. Cebar los elementos filtrantes PF-2 con el anillo marrón
5. Cebar los elementos filtrantes PF-2 con el cebador universal
6. Cuándo reemplazar los elementos filtrantes
7. Mantenimiento de un filtro de agua Berkey y elementos filtrantes Black Berkey
8. Prueba de colorante alimentario rojo
9. Entretien en cas d'absence prolongée

Instalación

Cuando monte su filtro de agua Berkey, es importante que trabaje de forma higiénica proceda. Primero limpie la cámara superior e inferior, la tapa y el grifo con agua tibia y un poco de detergente líquido. Asegúrate de que no queden restos de jabón. Lávate las manos antes de usarlo y coloca todas las piezas extendidas delante de ti. Siga el siguiente plan paso a paso para instalar correctamente tu filtro de agua Berkey.

1. Tome el pomo (1) y afloje el tornillo (3), que se encuentra en la parte inferior del pomo (1), con un destornillador pequeño.
2. Introduzca el tornillo (3) del pomo (1) a través de la tapa (2) y apriételo bien.
3. Tome su elemento filtrante (5) con la arandela de goma (10) e insértelo a través del orificio de la cámara superior (4). Fije la tuerca de mariposa (11) al extremo roscado sobresaliente del elemento filtrante. ***Atención: Siempre debe preparar los elementos filtrantes de la Black Berkey antes de su uso. Puede leer cómo hacerlo en las páginas 53 y 54.***
4. Tome el grifo (7), las dos arandelas de goma (8) y la tuerca de mariposa (9).
5. Coloque una arandela de goma (8) alrededor del grifo (7), luego inserte el grifo (7) a través de la cámara inferior (6). Ponga la otra arandela de goma (8) alrededor del extremo roscado sobresaliente del grifo (7). Apriete el grifo (7) con la tuerca de mariposa (8).

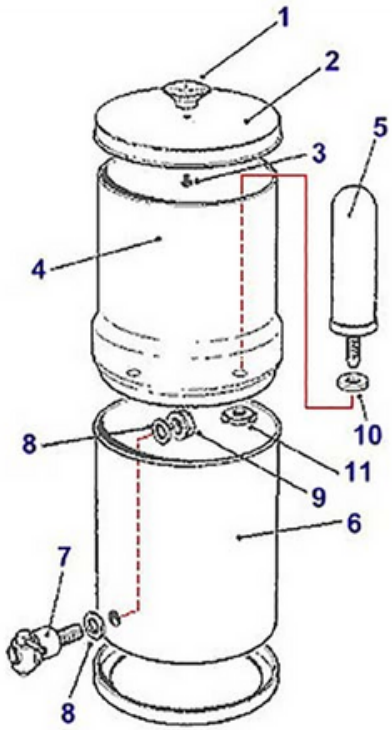

El clip anti-airlock asegura que su sistema Berkey reciba aire en la cámara inferior y evita que se cree un vacío.

Instalas el clip anti-airlock en el borde superior de la cámara inferior. Al instalar el clip anti-airlock, debes asegurarte de que la lengüeta apunte hacia afuera y el lado plano esté en el interior de tu cámara inferior.

Encontrarás este clip en la bolsa de plástico con el imprimador universal, el colorante alimentario rojo y la pieza de plástico adjunta.

Instalación de los filtros de flúor PF-2 Berkey

Atención: Antes de utilizar los elementos filtrantes PF-2, siempre debe «cebarlos». En las páginas siguientes encontrará instrucciones para cebar sus elementos filtrantes PF-2.

Instrucciones:

1. Retire la cámara superior de la inferior y póngala boca abajo con cuidado. Ahora podrá ver las roscas negras de los elementos filtrantes Black Berkey sobresaliendo.
2. Ahora coja un elemento filtrante pf2, y enrósquelo con el lado roscado en el lado roscado del filtro negro. No lo apriete demasiado. Ocho rotaciones completas es suficiente apriete.
3. Repita la operación para el número de filtros de flúor PF-2 que desee utilizar.
4. Vuelva a colocar la cámara superior sobre la inferior y llene la superior con agua.

El número de elementos filtrantes de flúor PF-2 debe ser siempre igual al número de elementos filtrantes Black Berkey.

Cebar con el anillo marrón

Antes de usar, es necesario que los elementos filtrantes Black Berkey y PF-2 sean preparados. Esta es una acción que a veces resulta más fácil que otras. Esto se debe a que hay aire comprimido en los elementos filtrantes que debe ser eliminado; este proceso se llama “preparación”. Sea paciente, ya que algunos elementos filtrantes son más difíciles de preparar que otros. Siga los pasos para preparar correctamente su elemento filtrante.

1. Presione el anillo marrón en la rosca del elemento filtrante.

2. Coloque el anillo marrón contra el grifo y deje que el agua fluya suavemente. El agua ahora fluye lentamente hacia el elemento filtrante, haciéndolo más pesado poco a poco.

3. El agua gotea lentamente desde los elementos filtrantes. Parece que los elementos filtrantes están sudando.

Cebar con el cebador universal

Siga los siguientes pasos para preparar rápidamente y con facilidad sus elementos filtrantes Black Berkey utilizando el cebador universal.

1. Fije el cebador de silicona azul al grifo. Asegúrese de que el extremo del cebador esté lo más cerca posible del extremo del caño del agua.

2. Sostenga el elemento filtrante con una mano y empuje suavemente el extremo en el cebador azul.

3. Mantenga una mano en el elemento filtrante y use su otra mano para abrir lentamente el grifo. Utilice sólo agua fría y no deje que el elemento filtrante cuelgue suelto.

4. Aumente gradualmente el caudal de agua hasta alcanzar un caudal moderado.

5. Si el cebador azul se infla (como una esfera), reduzca la presión del agua.

6. Deje correr el agua hasta que comience a sudar por todas las superficies del elemento filtrante. Espere aproximadamente 1 minuto para completar el proceso de preparación.

Cebar los elementos filtrantes PF-2 con el anillo marrón

Los elementos filtrantes PF-2 están llenos de polvo de producción, así que asegúrese de realizar la siguiente acción al menos dos veces.

¡NÓTESE BIEN! Los elementos filtrantes PF-2 son opcionales y no vienen estándar con un filtro de agua Berkey.

1. Retire las tapas azules de los elementos filtrantes.

2. Coloque el anillo marrón en el extremo del elemento filtrante y deje que el agua fluya lentamente desde el grifo. La primera vez que lo haga, saldrá mucho polvo.

Es importante dejar que el agua fluya por ambos extremos, como se muestra en la foto.

Cebar los elementos filtrantes PF-2 con el cebador universal

Siga los siguientes pasos para cebar rápidamente y de manera fácil sus elementos filtrantes PF-2 utilizando el cebador universal.

1. Coloque la goma de silicona azul en su grifo. Ubíquela lo más cerca posible del extremo del grifo.

2. Enrosque el lado de la rosca del adaptador blanco en el elemento filtrante de fluoruro.

3. Presione el extremo del adaptador blanco a través de la goma de silicona azul.

4. Abra ligeramente el grifo para que el agua fluya a través del elemento filtrante. Hágalo durante aproximadamente un minuto. Utilice solo agua fría para el cebado.

5. Si el cebador se infla (como una bola), debe reducir la presión del agua.

6. Coloque su dedo (o la tapa azul) en el extremo del elemento filtrante y llénelo de agua durante aproximadamente 30 segundos.

7. Retire el elemento filtrante del cebador azul y coloque los dedos en ambos extremos. Agite el elemento filtrante durante aproximadamente 1 minuto.

8. Vuelva a colocar el elemento filtrante en la goma de silicona azul. Es posible que salga algo de agua del elemento filtrante, esto no es un problema.

9. Abra nuevamente el grifo un poco para que el elemento filtrante se llene de agua y salga por el extremo.

10. Haga esto durante aproximadamente 2 o 3 minutos hasta que el agua salga clara. Si el agua no sale clara después de 3 minutos, repita el proceso.

Cuándo reemplazar los elementos filtrantes

Lamentablemente, tanto los elementos filtrantes Black Berkey como los PF-2 no indican cuándo necesitan ser reemplazados. Puedes calcular esto tú mismo. Calcula la vida útil de tus elementos filtrantes Black Berkey siguiendo los pasos a continuación.

1. Cada elemento filtrante Black Berkey tiene una capacidad de filtrado de 11.350L, multiplícalo por la cantidad de elementos filtrantes Black Berkey en tu filtro de agua Berkey.
2. Calcula tu consumo semanal. Haz esto multiplicando la cantidad de veces que llenas tu filtro de agua Berkey en una semana por la capacidad.
3. Divide la capacidad de los elementos filtrantes del paso 1 por tu consumo semanal del paso 2. El resultado es la cantidad de semanas hasta que los elementos filtrantes pierdan su efectividad.

Ejemplo:
Llenas tu filtro de agua Big Berkey todos los días y te preguntas cuándo debes reemplazar los elementos filtrantes. En tu Big Berkey hay 4 elementos filtrantes Black Berkey y 4 elementos filtrantes PF-2.

1. 4 * 11.350L = 45.400L
2. 7 * 8,5L = 59,5L
3. 45.400 / 59,5 = 763 semanas

Los elementos filtrantes PF-2 se calculan de la misma manera, solo necesitas cambiar la capacidad.

1. 4 * 3.785L = 15.140L
2. 7 * 8,5L = 59,5L
3. 15.140L / 59,5 = 254 semanas

Mantenimiento de un filtro de agua Berkey y elementos filtrantes Black Berkey

El mantenimiento de su filtro de agua Berkey y de los elementos filtrantes Black Berkey es necesario para prevenir el crecimiento de bacterias y algas. A continuación se indica la frecuencia y la mejor manera de mantener su filtro de agua Berkey.

Recomendamos limpiar la cámara superior e inferior al menos una vez al mes de limpieza. Esto mantendrá la higiene y el sabor del agua óptimos.

1. Desmonte todas las piezas de su cámara superior e inferior.
2. Lave ambas cámaras a mano con agua tibia y detergente líquido.
3. Seque bien las cámaras.
4. Vuelva a montar todas las piezas como se indica en las instrucciones anteriores.

Recomendamos limpiar los elementos filtrantes de su Black Berkey también cada mes. El evita el crecimiento de bacterias y algas en su filtro. Por lo tanto, frote ligeramente los filtros con una esponja abrasiva. Siga los siguientes pasos para limpiar sus elementos filtrantes.

1. Desmonte sus elementos filtrantes.
2. Con un estropajo nuevo, frote suavemente la superficie del elemento filtrante durante unos minutos bajo el grifo de agua fría, con la hacia arriba. Atención. NO utilice jabón ni detergentes para limpiar los elementos filtrantes.
3. Vuelva a instalar los elementos filtrantes como se indica en las instrucciones anteriores.

Prueba de colorante alimentario rojo

Con la prueba de colorante alimentario rojo para los filtros de agua Berkey, puede ver por sí mismo cuán potentes son los elementos del filtro. La prueba del colorante alimentario rojo es muy útil tanto para los clientes nuevos como para los antiguos, ya que les permite asegurarse de que los filtros de agua Berkey funcionan correctamente. Recomendamos realizar esta prueba cada 6 meses. Esta prueba solo es adecuada para los elementos filtrantes Black Berkey y Berkey Phoenix Gravity. Siga los pasos que se indican a continuación para comprobar si los elementos filtrantes funcionan correctamente.

Antes de comenzar, vacíe la cámara inferior de su filtro de agua Berkey. Además, retire los elementos de filtro de fluoruro PF-2 de su filtro de agua Berkey si los tiene instalados.

1. Coloque un vaso transparente de igual tamaño debajo de cada elemento del filtro, asegurándose de que el agua que sale de cada elemento del filtro caiga en su propio vaso.
2. En un recipiente aparte, añada una cucharadita de colorante alimentario rojo por cada 4 litros de agua en la cámara superior y mezcle.
3. Vierta el agua teñida de rojo en su cámara superior. Sus elementos de filtro deben estar completamente sumergidos en agua. ***NUNCA*** deje caer el colorante directamente sobre sus elementos de filtro.
4. Deje que el agua de la bandeja superior fluya hacia los vasos debajo.
5. Examine el agua en cada vaso. Si el agua filtrada tiene un tono rosado o rojo, sus elementos de filtro no están funcionando correctamente. Verifique si sus elementos de filtro están instalados correctamente y repita la prueba. Si sus elementos filtrantes siguen fallando, grabe inmediatamente un vídeo en el que se vea claramente que el colorante rojo se filtra en los vasos y, a continuación, póngase en contacto con nosotros.

Mantenimiento durante ausencias prolongadas

En caso de ausencias prolongadas (por ejemplo, durante las vacaciones), es importante guardar los elementos filtrantes de la forma adecuada.

Los elementos filtrantes negros (Black Berkey o Berkey Phoenix) pueden dejarse fuera de uso temporalmente. Desmóntelos unos días antes de salir y déjelos secar completamente sobre un paño limpio a temperatura ambiente. A su regreso, podrá volver a colocarlos sin problemas. No olvide volver a cebar los filtros.

Los elementos filtrantes PF-2 blancos no son adecuados para un periodo prolongado de inactividad. Es preferible que se mantengan en uso continuo. Durante un periodo corto de máximo 1 a 2 semanas, se pueden guardar herméticamente en una bolsa con cierre hermético en el frigorífico. En caso de ausencia prolongada, lamentablemente estos filtros deberán sustituirse.

Gebrauchsanweisung für den Berkey-Wasserfilter

Der Kauf eines Berkey-Wasserfilters ist der erste Schritt, um sich und Ihre Familie vor Krankheitserregern, Parasiten, schädlichen Chemikalien, Schwermetallen und anderen Verunreinigungen im Wasser zu schützen.

Berkey-Wasserfilter sind für ihre Benutzerfreundlichkeit und bewährte Wirksamkeit bekannt. Das ist der Grund dafür, dass unsere Filter von einem bedeutenden Prozentsatz der weltweiten humanitären Hilfsorganisationen verwendet werden.

Inhalt:

1. Montage
2. Primen mit dem braunen Ring
3. Primen mit dem Universal-Primer
4. Das Priming der PF-2 Filterelemente mit dem braunen Ring
5. Das Priming der PF-2 Filterelemente mit dem Universal-Primer
6. Wann Filterelemente ausgetauscht werden sollten
7. Wartung eines Berkey Wasserfilters und Black Berkey Filterelementen
8. Roter Lebensmittelfarben-Test
9. Wartung bei längerer Abwesenheit

Montage

Beim Zusammenbau Ihres Berkey-Wasserfilters ist es wichtig, dass Sie hygienisch arbeiten vorgehen. Reinigen Sie zunächst die obere und untere Kammer, den Deckel und den Wasserhahn mit warmem Wasser und etwas Spülmittel. Achten Sie darauf, dass keine Seifenreste zurückbleiben. Waschen Sie sich vor dem Gebrauch die Hände und legen Sie alle Teile ausgebreitet vor sich hin. Folgen Sie den folgenden Schritt-für-Schritt-Plan, um Ihren Berkey-Wasserfilter richtig zu installieren.

1. Greifen Sie den Knopf (1) und lösen Sie die Schraube (3), die sich unter dem Knopf (1) befindet, mit einem kleinen Schraubendreher.
2. Stecken Sie die Schraube (3) vom Knopf (1) durch den Deckel (2) und ziehen Sie sie fest an.
3. Nehmen Sie Ihr Filterelement (5) mit dem Gummiring (10) und stecken Sie es durch das Loch des oberen Kammers (4). Befestigen Sie die Flügelmutter (11) am herausragenden Gewinde des Filterelements. ***Achtung: Sie sollten die Black Berkey-Filterelemente vor dem Gebrauch immer vorbereiten. Wie Sie dies tun, lesen Sie auf den Seiten 68 und 69.***
4. Nehmen Sie den Hahn (7), die beiden Gummiringe (8) und die Flügelmutter (9).
5. Legen Sie einen Gummiring (8) um den Hahn (7), stecken Sie dann den Hahn (7) durch die untere Kammer (6). Legen Sie den anderen Gummiring (8) um das herausragende Gewinde des Hahns (7). Ziehen Sie den Hahn (7) mit der Flügelmutter (8) fest.

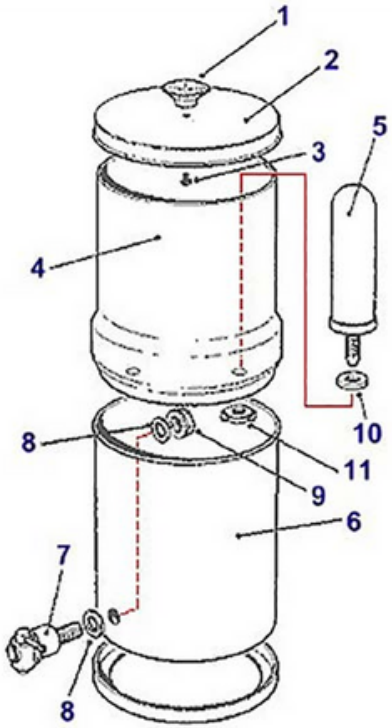

Der Anti-Airlock-Clip stellt sicher, dass Ihr Berkey-System Luft in die untere Kammer bekommt und verhindert, dass es ein Vakuum erzeugt.

Sie installieren den Anti-Airlock-Clip an der oberen Kante der unteren Kammer. Bei der Installation des Anti-Airlock-Clips müssen Sie darauf achten, dass das Lasche nach außen zeigt und die flache Seite sich an der Innenseite Ihrer unteren Kammer befindet.

Sie finden diesen Clip in der Plastiktüte mit dem universellen Primer, dem roten Lebensmittelfarbstoff und dem Plastikaufsatz.

Installation der Berkey PF-2 Fluoridfilter

Achtung: Bevor Sie die PF-2 Filterelemente verwenden, sollten Sie sie immer 'grundieren'. Eine Anleitung zum Entlüften Ihrer PF-2 Filterelemente finden Sie auf den folgenden Seiten.

Anleitung:

1. Nehmen Sie die obere Kammer von der unteren Kammer ab und drehen Sie sie vorsichtig auf den Kopf. Sie können nun die schwarzen Gewinde der Black Berkey Filterelemente herausragen sehen.
2. Nehmen Sie nun ein pf2-Filterelement und schrauben Sie es mit der Gewindeseite auf die Gewindeseite des schwarzen Filters. Ziehen Sie es nicht zu fest an. Acht volle Umdrehungen sind fest genug.
3. Wiederholen Sie diesen Vorgang für die Anzahl der PF-2 Fluoridfilter, die Sie verwenden möchten.
4. Setzen Sie die obere Kammer wieder auf die untere Kammer und füllen Sie die obere Kammer mit Wasser.

Die Anzahl der PF-2 Fluoridfilterelemente sollte immer der Anzahl der Black Berkey Filterelemente entsprechen.

Primen mit dem braunen Ring

Vor Gebrauch ist es notwendig, das Wasserfilterelement zu primen. Dies ist eine Handlung, die mal einfacher und mal schwieriger durchzuführen ist. Das liegt daran, dass sich komprimierte Luft in den Filtern befindet, die ausgespült werden muss. Dieser Vorgang wird als “primen” bezeichnet. Seien Sie geduldig, denn das Priming kann bei einem Filterelement schwieriger sein als bei einem anderen. Befolgen Sie das Schritt-für-Schritt-Anleitung, um Ihr Filterelement ordnungsgemäß zu primen.

1. Setzen Sie den braunen Ring auf das Gewinde des Filterelement.

2. Positionieren Sie den braunen Ring unter Ihrem Wasserhahn und lassen Sie das Wasser langsam laufen. Das Wasser fließt nun langsam in das Filterelement, der allmählich schwerer wird.

3. Das Wasser tropft langsam von den Filterelementen. Es scheint, dass die Filterelemente schwitzen.

Deutsch

Primen mit dem Universal-Primer

Befolgen Sie die folgenden Schritte, um Ihre Black Berkey Filterelemente schnell und einfach mit dem Universal-Primer zu prime.

1. Befestigen Sie den blauen Silikon-Primer am Wasserhahn. Achten Sie darauf, dass das Ende des Primers so nah wie möglich am Ende des Wasserstrahls gezogen wird.

2. Halten Sie das Filterelement in einer Hand und drücken Sie den Stiel vorsichtig in den blauen Primer.

3. Halten Sie mit einer Hand das Filterelement und verwenden Sie Ihre andere Hand, um den Wasserhahn langsam aufzudrehen. Verwenden Sie nur kaltes Wasser und lassen Sie das Filterelement nicht frei hängen.

Deutsch

4. Erhöhen Sie allmählich die Wasserdurchflussrate, bis ein mäßiger Durchfluss erreicht ist.

5. Wenn sich der blaue Primer aufbläht (wie eine Kugel), verringern Sie den Wasserdruck.

6. Lassen Sie das Wasser laufen, bis es aus allen Oberflächen des Filterelements zu schwitzen beginnt. Warten Sie etwa 1 Minute, um das Priming vollständig abzuschließen.

Das Priming der PF-2 Filterelemente mit dem braunen Ring

Die PF-2 Filterelemente sind voller Produktionsstaub, daher stellen Sie sicher, dass Sie die unten beschriebene Prozedur mindestens zweimal durchführen.

Achtung! Die PF-2 Filterelemente sind optional und werden nicht standardmäßig mit einem Berkey Wasserfilter geliefert.

1. Entfernen Sie die blauen Kappen von den Filterelementen.

2. Setzen Sie den braunen Ring auf das Ende des Filterelements und lassen Sie den Wasserhahn langsam laufen. Wenn Sie dies zum ersten Mal tun, wird viel Staub austreten.

Es ist wichtig, dass Sie beide Enden durchspülen, siehe Foto.

Das Priming der PF-2 Filterelemente mit dem Universal-Primer

Befolgen Sie die folgenden Schritte, um Ihre PF-2 Filterelemente schnell und einfach mit dem Universal-Primer zu prime.

1. Setzen Sie das blaue Silikongummi auf Ihren Wasserhahn. Platzieren Sie es so nah wie möglich am Ende des Wasserhahns.

2. Schrauben Sie die Gewindeseite des weißen Aufsatzes in das Fluorid-Filterelement.

3. Drücken Sie das Ende des weißen Aufsatzes durch das blaue Silikongummi.

4. Drehen Sie den Wasserhahn jetzt leicht auf, damit das Wasser durch das Filterelement fließt. Machen Sie das etwa eine Minute lang. Verwenden Sie beim Ansaugen nur kaltes Wasser.

5. Wenn sich der Primer aufbläht (wie eine Kugel), müssen Sie den Wasserdruck verringern.

6. Halten Sie Ihren Finger (oder die blaue Kappe) auf das Ende des Filterelements und füllen Sie es etwa 30 Sekunden lang mit Wasser.

7. Nehmen Sie das Filterelement vom blauen Primer ab und halten Sie Ihre Finger an beiden Enden. Schütteln Sie das Filterelement etwa 1 Minute lang kräftig hin und her.

8. Setzen Sie das Filterelement wieder auf das blaue Silikongummi. Es kann sein, dass etwas Wasser aus Ihrem Filterelement austritt, das ist kein Problem.

9. Drehen Sie den Wasserhahn erneut leicht auf, sodass sich das Filterelement mit Wasser füllt und es am Ende wieder austritt.

10. Machen Sie das etwa 2 bis 3 Minuten lang, bis das Wasser klar herausfließt. Sollte das Wasser nach 3 Minuten nicht klar herauskommen, wiederholen Sie den Vorgang.

Wann Filterelemente ersetzt werden müssen

Leider zeigen sowohl die Black Berkey als auch die PF-2 Filterelemente nicht an, wann sie ersetzt werden müssen. Dies können Sie selbst berechnen. Berechnen Sie die Haltbarkeit Ihrer Black Berkey Filterelemente mit Hilfe der folgenden Schritt.

1. Jedes Black Berkey Filterelement hat eine Filterkapazität von 11.350 Litern. Multiplizieren Sie dies mit der Anzahl der Black Berkey Filterelemente in Ihrem Berkey Wasserfilter.
2. Berechnen Sie Ihren Wochenverbrauch. Dies tun Sie, indem Sie die Anzahl der Male, die Sie Ihren Berkey Wasserfilter in einer Woche füllen, mit der Kapazität multiplizieren.
3. Teilen Sie die Kapazität der Filterelemente aus Schritt 1 durch Ihren Wochenverbrauch aus Schritt 2. Das Ergebnis ist die Anzahl der Wochen, bis die Filterelemente ihre Wirkung verlieren.

Beispiel:
Sie füllen Ihren Big Berkey Wasserfilter jeden Tag und möchten wissen, wann Sie die Filterelemente ersetzen müssen. In Ihrem Big Berkey befinden sich 4 Black Berkey Filterelemente und 4 PF-2 Filterelemente.

1. 4 * 11.350L = 45.400L
2. 7 * 8,5L = 59,5L
3. 45.400 / 59,5 = 763 Wochen

Die PF-2 Filterelemente berechnen Sie auf die gleiche Weise, Sie müssen nur die Kapazität ändern.

1. 4 * 3.785L = 15.140L
2. 7 * 8,5L = 59,5L
3. 15.140L / 59,5 = 254 Wochen

Wartung eines Berkey Wasserfilters und Black Berkey Filterelementen

Die Wartung Ihres Berkey-Wasserfilters und der Black Berkey-Filterelemente ist notwendig, um das Wachstum von Bakterien und Algen zu verhindern. Unten steht wird beschrieben, wie oft und wie Sie Ihren Berkey-Wasserfilter am besten pflegen.

Wir empfehlen, die obere und untere Kammer mindestens einmal im Monat zu reinigen zu reinigen. So bleiben die Hygiene und der Geschmack des Wassers optimal.

1. Demontieren Sie alle Teile der oberen und unteren Kammer.
2. Waschen Sie beide Kammern von Hand mit warmem Wasser und Spülmittel.
3. Trocknen Sie die Kammern gründlich.
4. Bauen Sie alle Teile wieder zusammen, wie in der vorhergehenden Anleitung beschrieben.

Wir empfehlen, die Filterelemente Ihres Black Berkey ebenfalls jeden Monat zu reinigen. Die verhindert das Wachstum von Bakterien und Algen auf Ihrem Filter. Schrubben Sie deshalb die Filter leicht mit einem scheuernden Schwamm. Befolgen Sie die nachstehenden Schritte zur Reinigung Ihrer Filterelemente.

1. Demontieren Sie die Filterelemente.
2. Verwenden Sie einen neuen Scheuerschwamm und schrubben Sie die Oberfläche des Filterelements einige Minuten lang unter fließendem kaltem Wasser, wobei die Auslassöffnung nach oben. Vorsicht! Verwenden Sie KEINE Seife oder Reinigungsmittel für Reinigung Ihrer Filterelemente.
3. Setzen Sie Ihre Filterelemente wieder ein, wie in den vorhergehenden Anweisungen beschrieben.

Roter Lebensmittelfarben-Test

Mit dem roten Lebensmittelfarben-Test für Berkey Wasserfilter können Sie selbst sehen, wie leistungsfähig die Filterelemente sind. Der rote Lebensmittelfarbstofftest ist sowohl für neue als auch für bestehende Kunden äußerst nützlich, um sicherzustellen, dass die Berkey-Wasserfilter ordnungsgemäß funktionieren. Wir empfehlen diesen Test alle 6 Monate durchzuführen. Dieser Test ist nur für die Wasserfilterelemente Black Berkey und Berkey Phoenix Gravity geeignet. Befolgen Sie die nachstehenden Schritte, um zu überprüfen, ob die Wasserfilterelemente ordnungsgemäß funktionieren.

Leeren Sie vor Beginn die untere Kammer Ihres Berkey Wasserfilters. Entfernen Sie außerdem Ihre PF-2 Fluorid-Filterelemente von Ihrem Berkey Wasserfilter, wenn Sie diese installiert haben.

1. Stellen Sie ein klares Glas gleicher Größe unter jedes Filterelement, und stellen Sie sicher, dass das Wasser, das aus jedem Filterelement austritt, in seinem eigenen Glas landet.
2. Fügen Sie in einem separaten Behälter für jeden 4 Liter Wasser in der oberen Kammer einen Teelöffel rote Lebensmittelfarbe hinzu und mischen Sie sie.
3. Gießen Sie das rot gefärbte Wasser in Ihre obere Kammer. Ihre Filterelemente müssen vollständig unter Wasser stehen. Lassen Sie ***NIEMALS*** Farbstoff direkt auf Ihre Filterelemente fallen.
4. Lassen Sie das Wasser aus dem oberen Behälter in die Gläser darunter laufen.
5. Betrachten Sie das Wasser in jedem Glas. Wenn das gefilterte Wasser eine rosa oder rote Färbung aufweist, funktionieren Ihre Filterelemente nicht richtig. Überprüfen Sie, ob Ihre Filterelemente korrekt installiert sind, und wiederholen Sie den Test. Wenn Ihre Filterelemente weiterhin versagen, erstellen Sie bitte umgehend ein Video, in dem deutlich zu sehen ist, dass rote Farbe in die Gläser austritt, und kontaktieren Sie uns anschließend.

Wartung bei längerer Abwesenheit

Fahren Sie in den Urlaub oder möchten Sie Ihren Berkey-Wasserfilter für eine Weile nicht benutzen? Bei längerer Abwesenheit ist es wichtig, die Filterelemente richtig zu lagern.

Die schwarzen Filterelemente (Black Berkey oder Berkey Phoenix) können vorübergehend außer Betrieb genommen werden. Bauen Sie sie einige Tage vor Ihrer Abreise aus dem System aus und lassen Sie sie bei Raumtemperatur auf einem sauberen Geschirrtuch vollständig trocknen. Nach Ihrer Rückkehr können sie problemlos wieder eingesetzt werden. Vergessen Sie dabei nicht, die Filter erneut zu primen.

Die weißen PF-2-Filterelemente sind nicht für einen längeren Stillstand außerhalb des Gebrauchs geeignet. Diese sollten vorzugsweise kontinuierlich in Gebrauch bleiben. Für einen kurzen Zeitraum von maximal 1 bis 2 Wochen können sie luftdicht in einem Zip-Beutel im Kühlschrank aufbewahrt werden. Bei längerer Abwesenheit müssen diese Filter leider ersetzt werden.

berkeyexpert

www.berkeyexpert.com
www.berkeyexpert.nl
www.berkeyexpert.fr
www.berkeyexpert.es

8 719327 048528

122.202501